NC

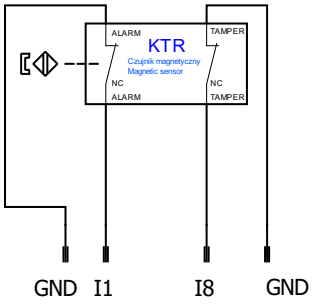

Centrale i terminale Ropam Elektronik

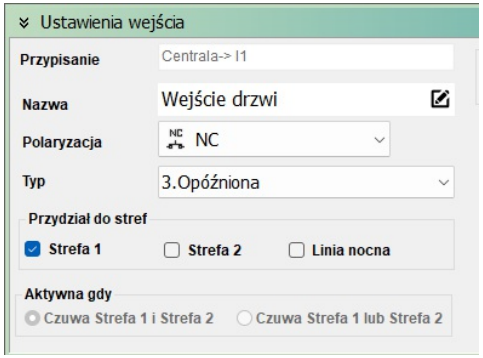

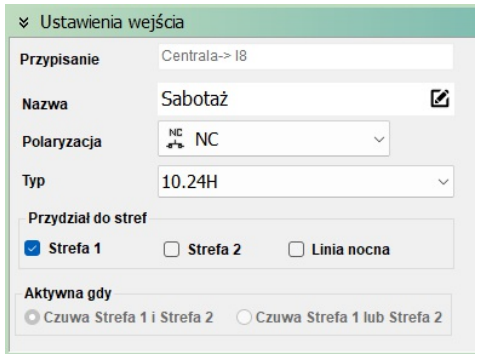

EOL

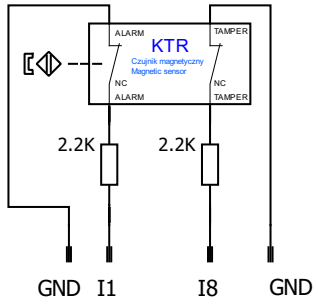

Centrale Ropam Elektronik

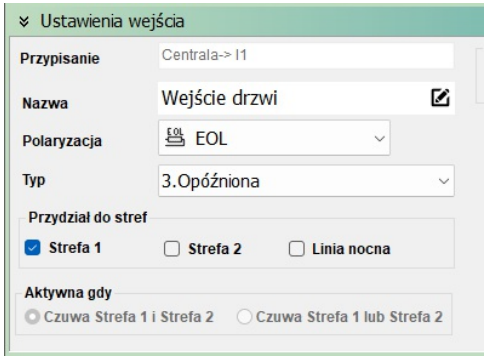

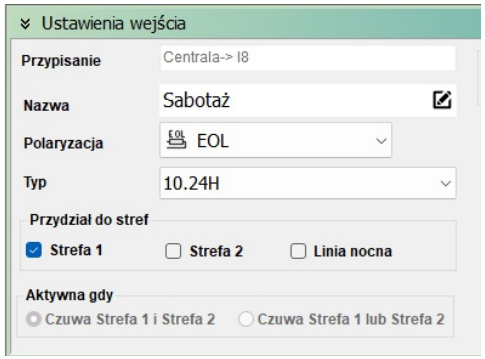

2EOL/NC

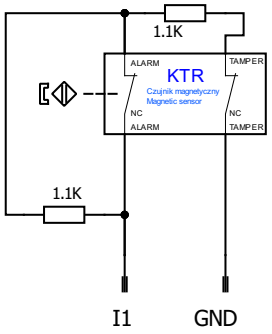

Centrale Ropam Elektronik

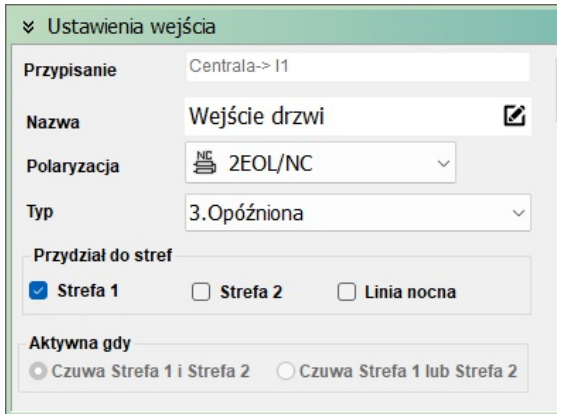

ROPAM elektronik	Autor: RM	Przykład podłączenia czujek magnetycznych	Plik:
	Data: 2024.08.06		Arkusz: 1/1